TIFLEX
marquer le monde

IMPRESSION NUMÉRIQUE

Carrousels de transfert

COLUMBIA



sin@tiflex.fr
www.tiflex.com

04 74 37 33 83

TIFLEX - 10 Avenue de la 1ère Armée Française
Rhin - Danube - 01450 PONCIN - FRANCE

CARROUSEL DE TRANSFERT DTF

Conçus pour les ateliers de personnalisation textile, les carrousels de transfert COLUMBIA sont des presses automatiques permettant d'effectuer des transferts thermiques sur divers supports et textiles :

- Impressions numériques DTF,
- Films de marquage à chaud,
- Transferts sérigraphiques.

Trois versions sont disponibles :

- COLUMBIA 6.2 : 6 plateaux et 2 presses
- COLUMBIA 6.3 : 6 plateaux et 3 presses
- COLUMBIA 8.4 : 8 plateaux et 4 presses

Le pilotage de la rotation est assuré par servomoteur.

Chaque presse est indépendante.



3
versions disponibles

6 à 8
plateaux
selon le modèle

Format standard
40 x 50
cm

Jusqu'à
300
cycles par heure (*)

(*) : Cadence maximale selon le modèle, avec toutes les presses en fonctionnement : 240 cycles/h (6.2) et 300 cycles/h (6.3 et 8.4).

Caractéristiques

- Plaques de pressage de 40 x 50 cm, avec feuille Teflon amovible
- Contrôle individuel de la température sur les têtes de pressage
- Temps d'application et pression individualisés sur les têtes de pressage
- 3 modes de fonctionnement : manuel, semi-automatique ou automatique
- Arrêt d'urgence disponible sur chaque tête de pressage
- Rotation des plateaux dans les deux sens, afin d'optimiser la production et les cycles
- Revêtement des plateaux de transfert en mousse silicone de 10 mm d'épaisseur
- Plateau inférieur interchangeable, avec différentes tailles
- Protection de l'opérateur par photocellule de sécurité, sur chaque tête de pressage
- Déplacement des plateaux en position intermédiaire, pour faciliter le nettoyage des plaques de pressage

Détails de la machine



Servomoteur permettant un déplacement avant, arrière et par demi-pas des plateaux.



Possibilité de remplacement des plateaux (différentes tailles disponibles), avec verrouillage rapide.



Cellule photoélectrique de sécurité pour la protection de l'opérateur.



Tour de voyants LED, pour une visualisation rapide de l'état de la machine.

+ d'informations

Options

• Différentes dimensions de plateaux inférieurs : 30 x 50 | 38 x 38 | 25 x 25 | 15 x 50 | 10 x 50 cm

• Chargeur automatique des transferts : L0405



• Pelage automatique des transferts : P0405

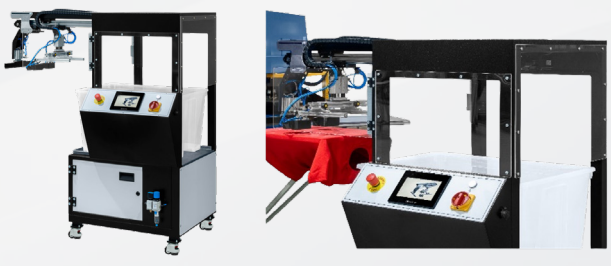

Spécifications techniques

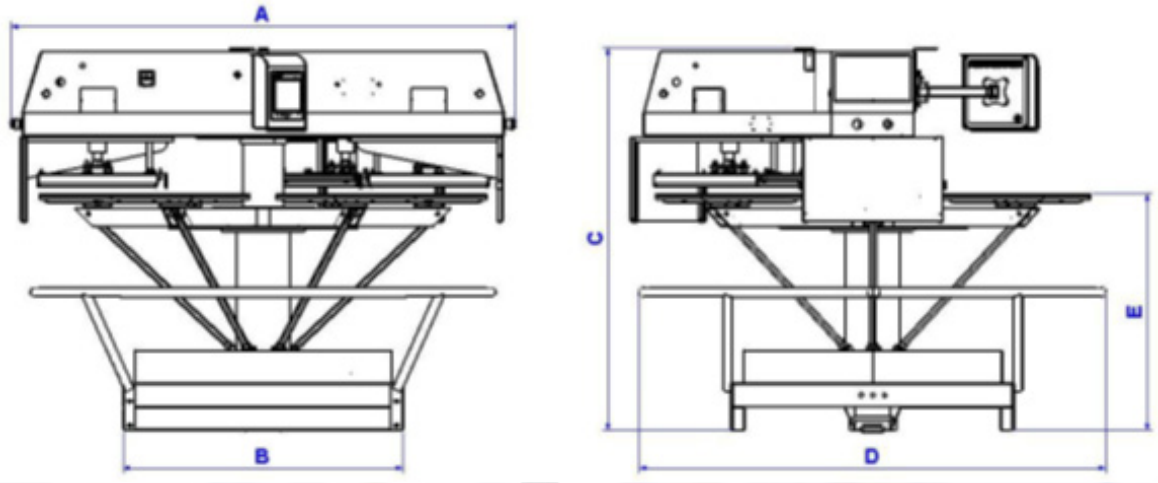

COLUMBIA	Unités	MODÈLE		
		PTC 6.2	PTC 6.3 0405	PTC 8.4
Nombre de plateaux inférieurs		6	6	8
Nombre de têtes de transfert		2	3	4
Hauteur de travail (E)	cm	102	102	102
Largeur de travail (D)	cm	200	200	200
Base de la machine (B)	cm	120	120	120
Dimensions des plaques chauffantes	cm x cm	40 x 50	40 x 50	40 x 50
Cadence maximale (*)	Cycles/h	240	300	300
Diamètre hors tout (A)	cm	216	216	250
Hauteur hors tout (C)	cm	198	198	198
Dimensions en caisse	L x l x H cm	225 x 225 x 190	225 x 225 x 190	260 x 260 x 190
Tension	V	400 Tri + N + T	400 Tri + N + T	400 Tri + N + T
Puissance	kW	5,5	8	15
Poids net	kg	600	850	1 200
Poids brut en caisse	kg	700	970	1 350
Consommation d'air (**)	L / cycle	20	30	40
Garantie	1 an			

(*) : Résultat obtenu avec toutes les presses en marche et un cycle de pressage de :
- 15 secondes sur modèle 6.2.
- 12 secondes sur modèles 6.3 et 8.4.

(**) : Consommation d'air de 10 L / tête / cycle.

TIFLEX • 11/2026 • Document non contractuel • Les caractéristiques techniques, dimensions, performances et visuels sont donnés à titre indicatif et peuvent être modifiés sans préavis dans le cadre de l'amélioration continue de nos produits.